/ №2ăă {ŜŎŰΛ2y 5№I·ø∧yƎ

±плл ¢dzăŎI·yè Cdzff / I·äŜYŜyΰ ² ΛyŘ2ø
! ŎŎŜăä2№è D№22ØŜ C№I·YŜΣ н мкуþ / 2yΰ2dz№ ½π . I·№

/ ! 5 CΛfŜ {ŎI·fŜ	±ΛŜø	CΛfŜ yI·YŜ	¦ yΛΰă	5I·ΰŜ
b¢{	I 2№ΛÎ2yΰI·f ø ±Ŝ№ΰΛŎI·f	±пллψ¢dzăŎI·yèψурпл¢нψC / ψнΦмнрψLbψ ! / / 9{{ hw¸ψ ² L59ψ½π . ! w	LyŎK	локнлнп

a 2№Ŝ ¢ŜŎKyΛŎI·f 52ŎdzYŜyΰä ŎI·y ōŜ Ŧ2dzyŘ I·ΰ YΛfƎI·№ŘΦŎ2YκL№2ŦŜäΛ2yI·fä
5dzŜ ΰ2 Ŏ2yΰΛydzI·f №ŜäŜI·№ŎK I·yŘ ŘŜØŜf2LJYŜyΰΣ ŘŜΰI·ΛfΛ YI·è ōŜ ŎKI·yƎŜŘ I·ΰ I·yè ΰΛYŜΦ ó / ΰ нлно aΛƎI·№Ř aŦƎΦ

/ ! {9 a 9b ¢
{9wL9{ урпл¢н

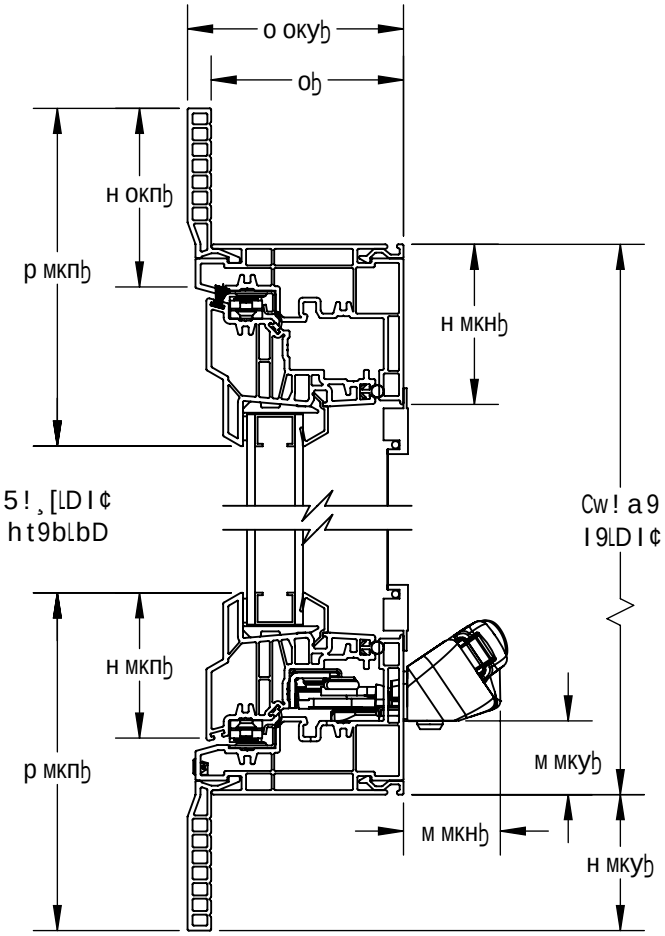

I 9 ! 5 ø {L[[

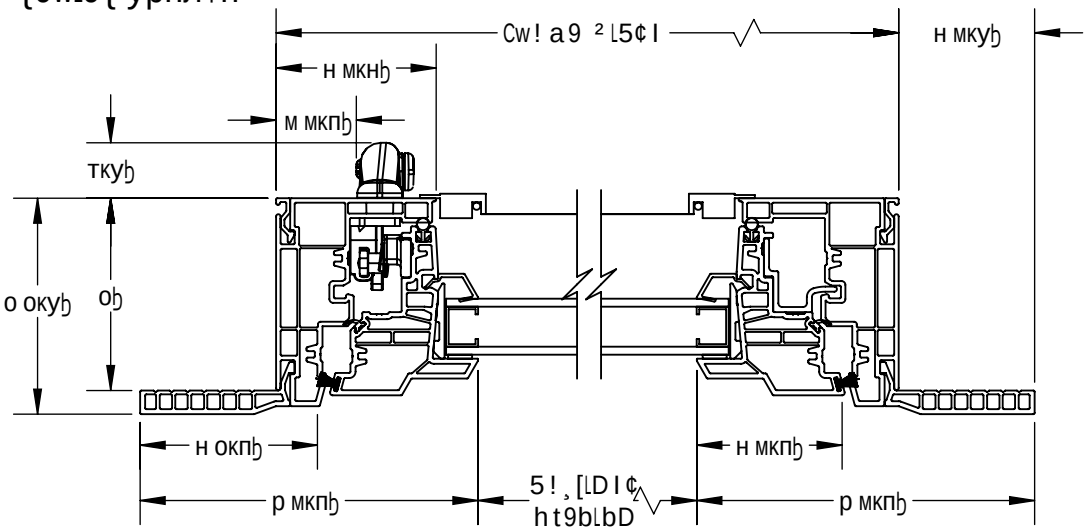

W ! a . {

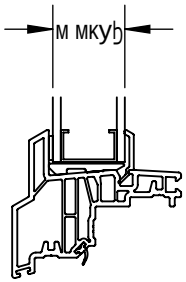

! [¢9wb ! ¢9 м мкуþ D[! {{ LΦDΦ ¦ Φ